16/11/2026

PR26111673

לכבוד: ההתאחדות לכדורגל בישראל.

מתכננים: ירדן בן חמו , קיקי אדלר.

<u>הנחיות נגישות לשיפוץ פנים חלקי באצטדיון רמת גן -</u>

<u>אזור מלתחות שחקנים , חדר כבוד, חדר עיתונאים.</u>

שיפוץ מלתחות שחקנים הכולל מקלחות , בתי שימוש ומלתחות לשחקנים, מתחם כבוד הכולל חדר עיתונאים, חדר המתנה v.i.p , חדר נשיא, בתי שימוש לעיתונאים וויאיי.פי.

<u>רשימת מקורות הדרישות הסטטוטוריות - חוקים, תקנות ותקנים לפיהם נבדקו התכניות:</u>

חוק שוויון זכויות לאנשים עם מוגבלות תשנ"ח - 1998.

חוק התכנון והבניה חלק ה1.

תקנות שוויון זכויות לאנשים עם מוגבלות (התאמות נגישות למקום ציבורי שהוא בניין קיים), תשע"ב- 2011

תקן ישראלי 1918 חלקים 1, 2, 3.1,3.2 4 ,6.

תקנות נגישות השרות.

1. **<u>בית שימוש נגיש</u> -**

תא שירותים נגיש באזור שחקנים.

תא עם אסלה פינתית (מטיפוס 1) לא יהיה קטן מ150- ס"מ × 200 ס"מ. מידות נטו ברצפה בין חיפויים סופיים.

בכל מדור שירותים יהיה בית שימוש אחד לפחות.

בית שימוש נגיש יהיה מטיפוס 1 בגודל 150/220 מידת נטו בין חיפויים לאחר ביצוע, יש לתכנן בהתאם את מידות הבניה.

(1 לפני הדלת יהיה משטח תפקוד בגודל המתאים לדרישות בסעיף משטחי תפקוד לפני ואחרי דלת סובבת.

(2 דלת נפתחת כלפי חוץ – יש לוודא 30 ס"מ ,מומלץ 40 ס"מ. פוויה לצד הדלת לנוחות פתיחה.

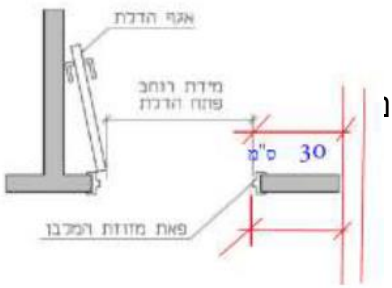

(3 רוחב פתח הדלת: מינימום 80 ס"מ. , נטו (רוחב פו

(4 ידית – נוחה לשימוש ובניגוד חזותי לצבע הדלת.

(5 אסלה - מומלץ אסלה רגילה , לא תלויה.

- מיקום - שטח פנוי לצד הרחב נדרש 80 ס"מ.
- גובה האסלה - 45-50 ס"מ כולל המושב.

(6 מאחזים - מאושרי מכון התקנים:

- מאחז פנימי לדלת – נדרש במנח אופקי ובגובה - 110 85 ס"מ. ובמידות של 60 x 60 ס"מ, בגובה 85 – 75 ס"מ.
- מאחז לצד האסלה- נדרש בצורת L
- מאחז מתקפל לצד האסלה – נדרש בגובה 85 – 75 ס"מ ,לוודא שנתפס במצב עליון. ולא נופל למטה.
- התקנת שני המאחזים כך שהחלק האופקי של שני המאחזים בגובה זהה.
- לוודא שחיבור מאחזי היד לקיר וחיפויו תקינים, בצורה חזקה ועמידה.

(7 כיור - מאושר מכון התקנים:

- נדרש בגובה 85-80 ס"מ ומתחתו חלל פתוח בגובה מינימלי של 68 ס"מ.
- נדרש רוחב כיור 52-40 ס"מ.
- נדרש עומק כיור 40 – 30 ס"מ.
- מיקום הכיור- לפי שרטוט בצד של האסלה

(8 ברז מסוג מנוף.

(9 נדרש מנעול "תפוס - פנוי" בדלת, שאפשר לפתוח מבחוץ ע"י מברג.

(10 אביזרים – נדרשים על פי ת"י 1918 חלק 3.1 סעיף 2.11.9.

- מיקום האביזרים יאפשר שימוש נח בהם ולא יפריע לתמרון כסא הגלגלים.
- מומלץ שתפעול האביזרים יתאים לשימוש ביד אחת ולשימושם של אנשים בעלי חולשה בפעילות הידיים.
- מתקן לנייר טואלט יותקן בהישג יד לאדם היושב על האסלה, מתחת למאחז L.
- מראה – תותקן מעל הכיור, ברוחב 50 ס"מ לפחות, בגובה 90 ס"מ קו תחתון ועד 175 ס"מ.
- מדף – בצמוד לכיור, בצד שרחוק מהאסלה, בגובה פני הכיור, פינותיו עגולות, אורכו 30 ס"מ, עומקו 15 ס"מ.
- מתקן לסבון נוזלי – בצד הכיור, מומלץ גובה 90 ס"מ.
- וו תליה / מתלה בגובה עד 140 ס"מ.
- פח אשפה- מומלץ פח פתוח ולא פח בלחיצה.
- מתקן ניגוב ידיים - בגובה 130-120 ס"מ מהרצפה.

מידות התא נטו הן לאחר חיפויים גובה האסלה כולל הגבהות אסלה 50-45 ס"מ מפני ריצוף

במידה והאסלה תלויה, השטח שלצידה חייב להישאר במידות האורך המצוינות בתרשים וברוחב 80 ס"מ לפחות

אין למקם צינור ביוב בשטח זה שיקטין את רוחב התא.

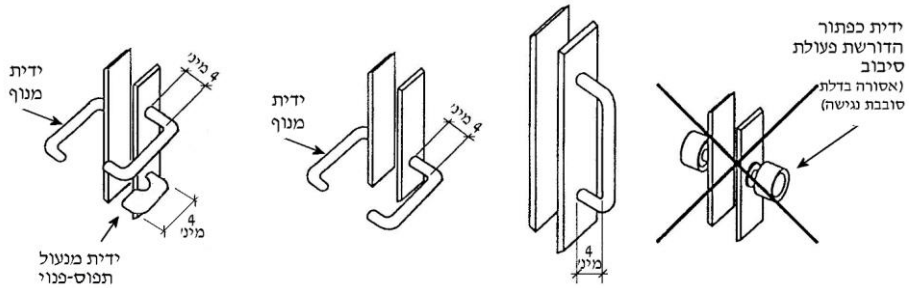

<u>תא בית שימוש נגיש מטיפוס 1 יהיה בגודל 155/225 ס"מ</u>

גודל תא עם מיכל הדחה סמוי

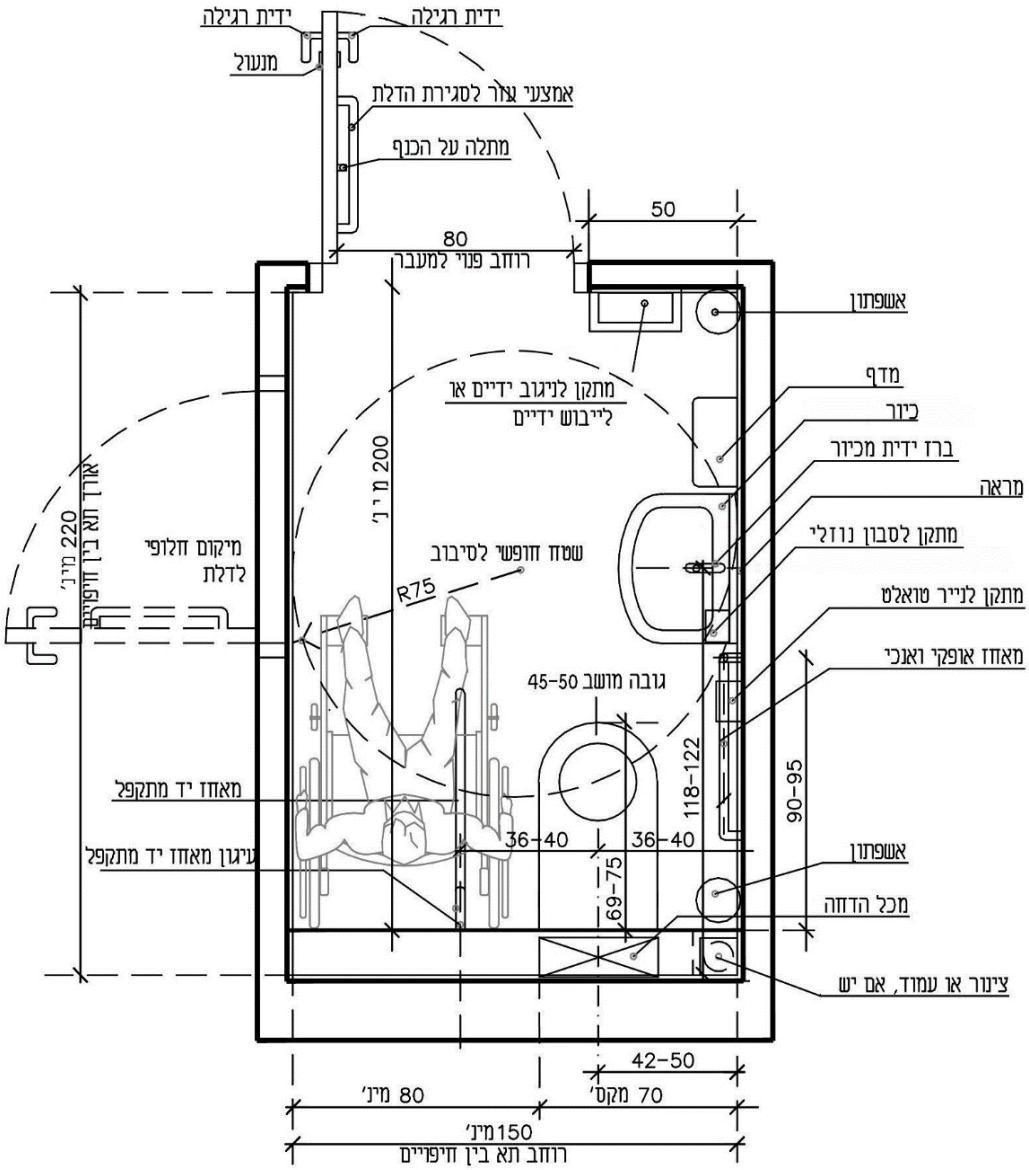

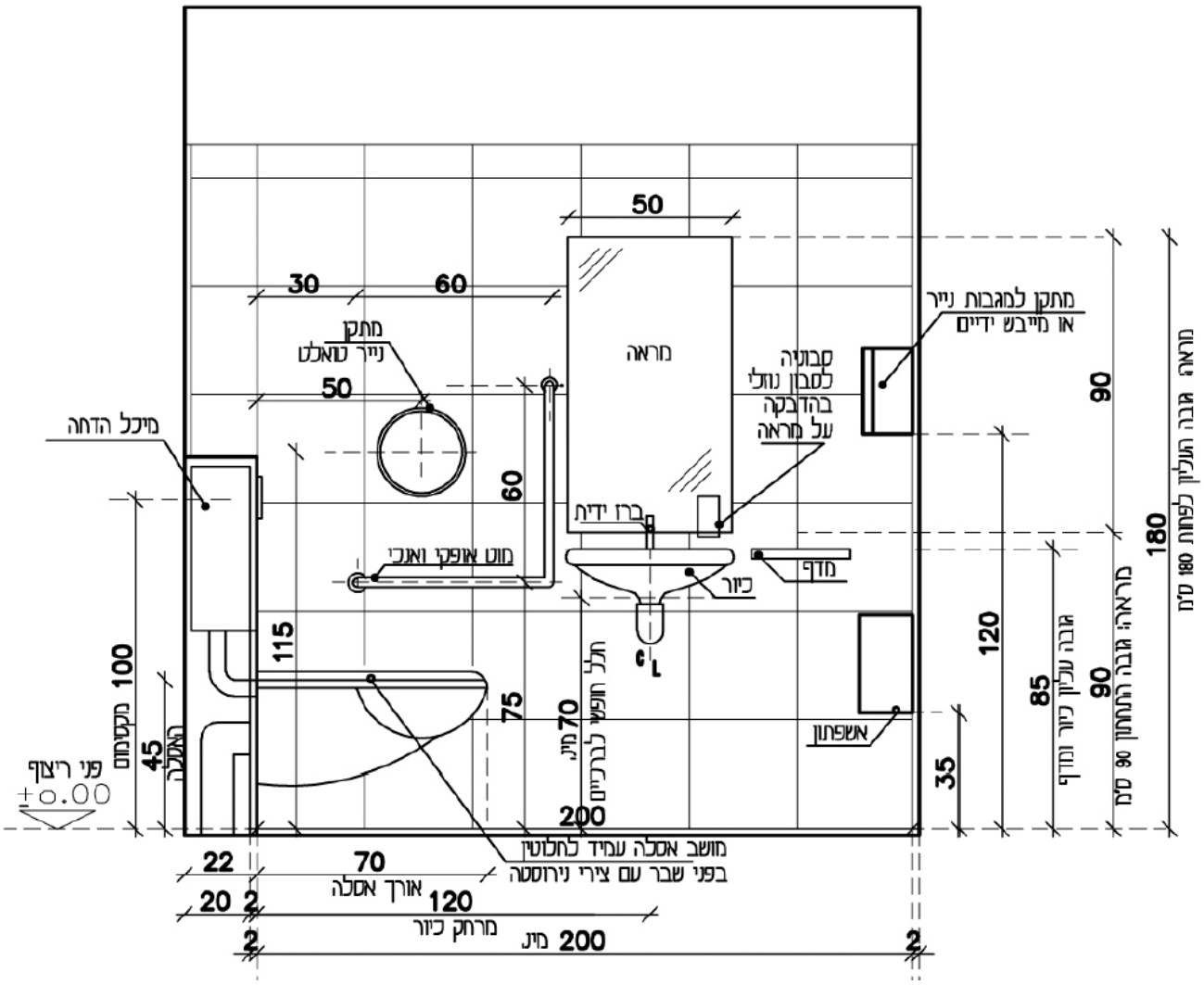
50
30
60
מתקן
נייר טואלט
50
מראה
מתקן למגבות נייר
או מייבש ידיים
סבוניה
לסבון נוזלי
בהדבקה
על מראה
מיכל הדחה
60
ברז ידית
מוט אופקי ואנכי
מדף
כיור
115
100
מקסימום
45
האסלה
75
70 מינ
חלל חופשי לברכיים
אשפתון
פני ריצוף
±0.00
200
מושב אסלה עמיד לחלוטין
בפני שבר עם צירי נירוסטה
22
70
אורך אסלה
20
2
120
מרחק כיור
2
200 מינ
2
90
180
מראה: גובה העליון לפחות 180 ס"מ
120
85
גובה עליון כיור ומדף
90
מראה: גובה התחתון 90 ס"מ
35

2. <u>תא מקלחת פתוח</u> (טיפוס 1) (ציור 3א)

א. מידות תא מקלחת מטיפוס 1 יהיו לפחות 120 X 150 ס"מ, ומידות משטח הרצפה שישופע בשיפוע עד 2% לצורך ניקוז יהיו 120X120 ס"מ לפחות.

ב. רוחב פתח התא לא יהיה קטן מ150- ס"מ.

ג. לפני המושב המתקפל, כשהוא פתוח לשימוש, יישמר שטח חופשי לסיבוב בקוטר 150 ס"מ או 130/170. אפשר שהשטח החופשי לסיבוב יהיה, כולו או חלקו, מחוץ לתא.

ד. יהיה אפשר לסגור את תא המקלחת באמצעות וילון עם מוט משיכה, המאפשר את פתיחת הווילון וסגירתו בידי אדם יושב.

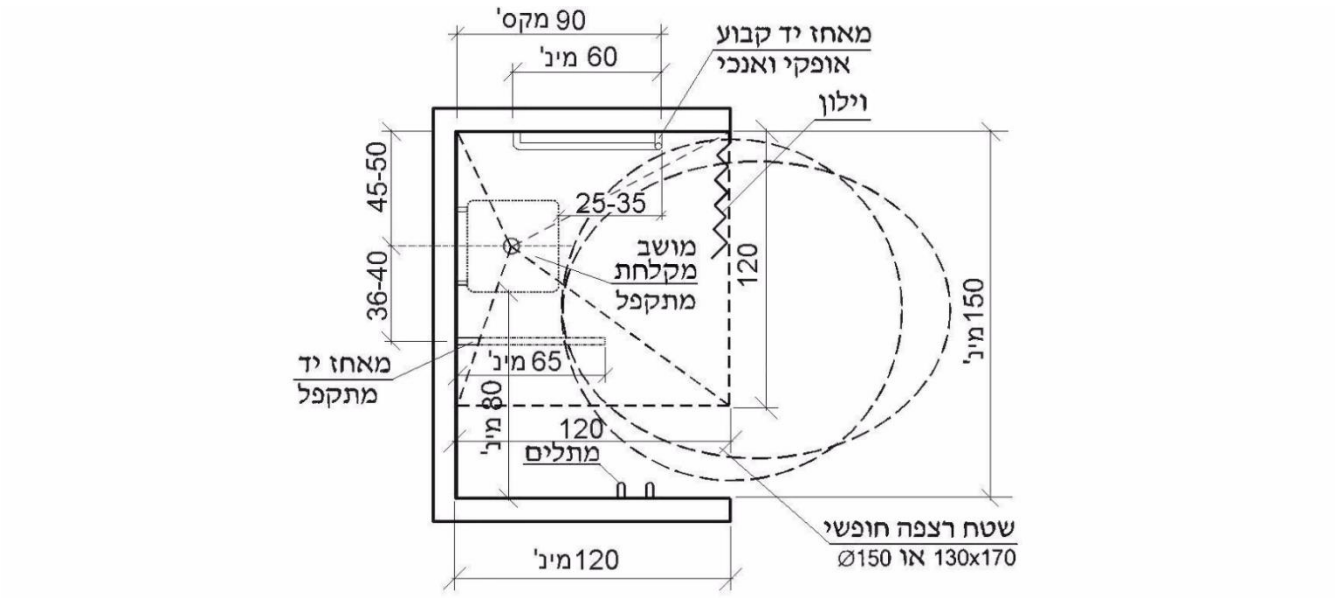

3א - דוגמה לתא מקלחת פתוח (טיפוס 1)

<u>תא מקלחת סגור (טיפוס 2) (ציור 3ב)</u>

א. מידות תא מקלחת מטיפוס 2 יהיו לפחות 150 X 200 ס"מ, ומידות משטח הרצפה שישופע בשיפוע עד 2% לצורך ניקוז יהיו 120X120 ס"מ לפחות.

ב. סגירת פתח התא תיעשה באמצעות דלת או באמצעות וילון עם מוט משיכה, המאפשר את פתיחת הווילון וסגירתו בידי אדם יושב.

ג. לפני המושב המתקפל, כשהוא פתוח לשימוש, יישמר שטח חופשי לסיבוב בקוטר 150 ס"מ או 130/170. אפשר שהשטח החופשי לסיבוב יהיה, כולו או חלקו, מחוץ לתא.

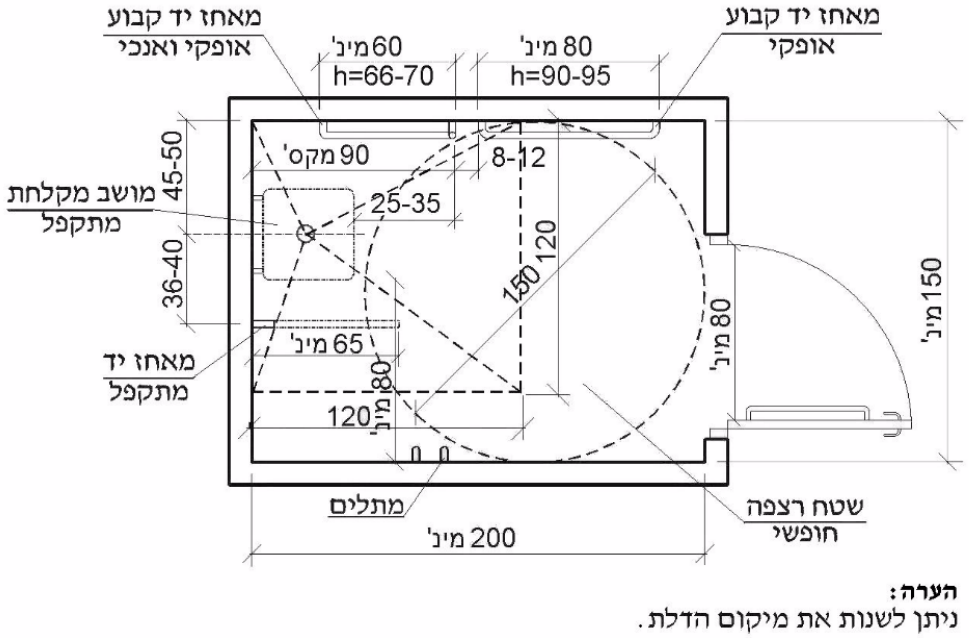

3ב - דוגמה לתא מקלחת סגור (טיפוס 2)

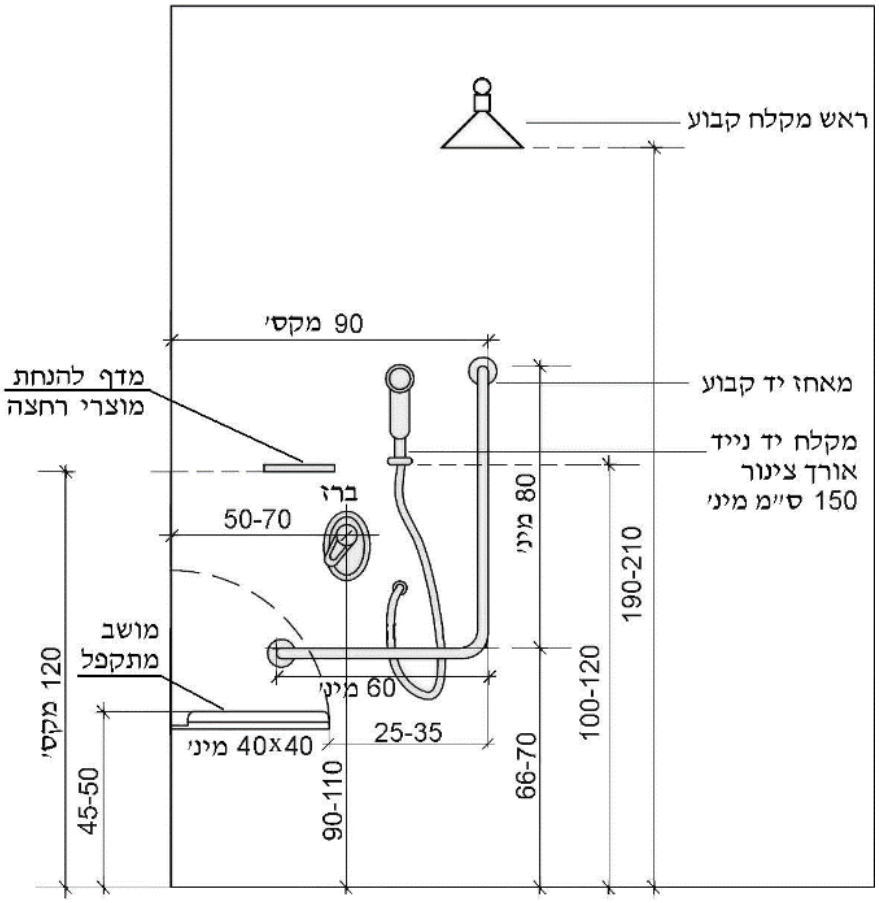

3. מלתחה

החלל הכללי של המלתחה יתאים לדרישות אלה:

א. בתוך חלל המלתחה יותקן ספסל שאורכו 120 ס"מ לפחות ועומקו 65 ס"מ- 70 ס"מ. הספסל יהיה מעוגל בקצותיו, למניעת נזק או פגיעה. גובה משטח הישיבה יהיה 45 ס"מ-50 ס"מ מפני הרצפה.
לספסל תהיה משענת ליד או יהיה מאחז יד מציידו האחד לפחות. גובה פני משענת היד או מאחז היד יהיה 18 ס"מ - 24 ס"מ מפני משטח הישיבה.

ב. בחלל המלתחה יותקנו שני מתלים לפחות, שגובה חלקם העליון אינו גדול מ140- ס"מ מפני הרצפה; לפני המתלים יישמר שטח רצפה חופשי, כנדרש בתקן הישראלי ת"י 1918 חלק 1 בסעיף הדן בטווח הגעה לצד.

ג. אם מותקנת מראה, רוחבה לא יהיה קטן מ50- ס"מ. היא תותקן באופן שהקצה התחתון שלה לא יהיה גבוה מ45- ס"מ מפני הרצפה, והקצה העליון שלה לא יהיה נמוך מ175- ס"מ מפני הרצפה.

<u>עמדת הלבשה נגישה</u> (ראו ציור 1) במלתחה תתאים לדרישות אלה:

א. העמדה תיתחם באמצעות וילון או מחיצות או שילוב שלהם. אם מותקנת דלת, היא תתאים לנדרש בתקן הישראלי ת"י 1918 חלק 3.1 בסעיף הדן בדלתות לתאי שירותים נגישים.

ב. מידות עמדת ההלבשה לא יהיו קטנות מX200 ס"מ 220 ס"מ. הן יאפשרו תמרון חופשי של אדם בכיסא גלגלים גם כאשר הספסל פתוח לשימוש (ראו סעיף ד), מעבר אל הספסל וממנו ואפשרות לנוכחות מלווה שיסייע בכך. קוטר השטח החופשי לסיבוב, הנדרש לתמרון חופשי של אדם בכיסא גלגלים, יהיה 150 ס"מ, עד לגובה 70 ס"מ לפחות מפני הרצפה.

ג. פני הרצפה של עמדת ההלבשה יהיו אופקיים ובעלי התנגדות להחלקה כנדרש בתקן הישראלי ת"י 2279.

ד. בעמדה יוצב ספסל שאורכו 120 ס"מ לפחות ועומקו 65 ס"מ- 70 ס"מ. הספסל יהיה מעוגל בקצותיו, למניעת נזק או פגיעה. גובה משטח הישיבה יהיה 45 ס"מ-50 ס"מ מפני הרצפה. אפשר שהספסל יהיה ספסל מתקפל.

ה. לפחות על אחד הקירות שלצידי הספסל יותקן מאחז יד קבוע, המורכב מחלק אופקי וחלק אנכי, כל אחד מהם באורך 80 ס"מ לפחות, היוצרים צורת L. חלקו האופקי של המאחז יותקן בגובה 66 ס"מ - 70 ס"מ מפני הרצפה.

הערה:

מיקום המאחז וגובה התקנתו ייקבעו בהתאם למידות הספסל ולמיקומו. כדי שהמאחז יהיה נוח לשימוש, חלקו האופקי צריך להיות בגובה 18 ס"מ - 24 ס"מ מפני משטח הישיבה של הספסל, וחלקו האנכי צריך להיות במרחק 25 ס"מ - 35 ס"מ מקדמת הספסל.

מסביב למאחז יהיה מרווח חופשי לגריפת יד, שהיקפו 4 ס"מ לפחות מפני המאחז.

המאחזים יתוכננו כך שהם יעמדו בכוח השליפה האופקי ובעומס האנכי הנדרשים בתקן הישראלי ת"י 1918 חלק 3.1 בסעיף הדן במאחזי יד קבועים.

ו. בעמדת ההלבשה יותקנו לפחות שני מתלים כנדרש שגובה חלקם העליון אינו גדול מ-140 ס"מ מפני הרצפה; לפני המתלים יישמר שטח רצפה חופשי, בקוטר 150 ס"מ לפחות.

ז. מראה, אם יש, תתאים לדרישות: רוחבה לא יהיה קטן מ-50 ס"מ. היא תותקן באופן שהקצה התחתון שלה לא יהיה גבוה מ-45 ס"מ מפני הרצפה, והקצה העליון שלה לא יהיה נמוך מ-175 ס"מ מפני הרצפה.

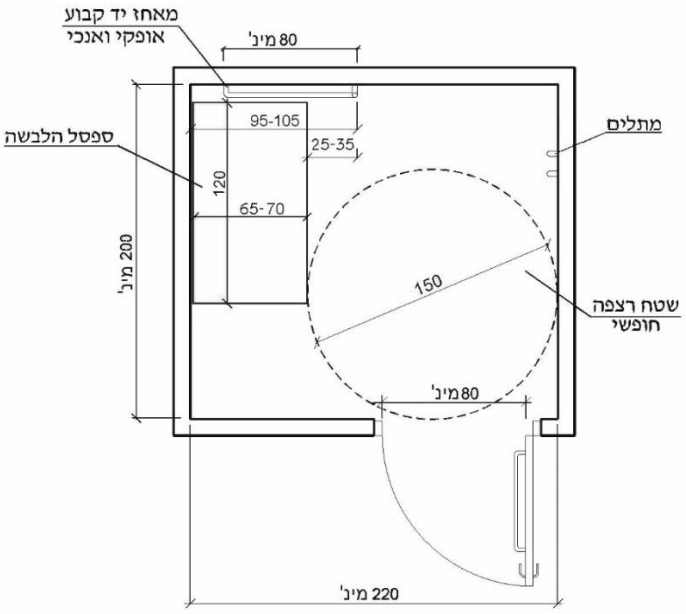

4. <u>תא משולב</u> – אופציה לתא משולב נגיש הכולל מקלחת , אסלה וספסל הלבשה.

לכל קבוצת שחקנים , למאמן ולשופט , לכל אחד מהם, יתוכנן תא נגיש .תא משולב מטיפוס 1 (תא הכולל אסלה, מקלחת ,כיור וספסל) יהיה לפחות במידות <u>240/240</u> נטו ביין חיפויים.

1. התקנת מאחז יד קבוע בצורת "ר" 60/60 ס"מ בצד האסלה (על גבי קיר הכיור)
2. התקנת מאחז יד קבוע בצורת "L" 60/80 ס"מ לצד מושב המקלחת (על קיר האינטרפוץ) אורך החלק האופקי 60 ס"מ ואורך החלק האנכי 80 ס"מ לפחות. המאחז יותקן כך שפני חלקו האופקי יהיה בגובה 66-70 ס"מ מפני הרצפה וחלקו האנכי יהיה במרחק 25-35 ס"מ מהקצה בקדמי של המושב, ובכל מקרה לא יותר מ-90 ס"מ מהקיר שעליו מותקן המושב.
3. התקנת מאחז יד מתקפל מציידו השני של האסלה ולצד מושב המקלחת, אורכו יהיה 70 ס"מ לפחות וגובהו 75-85 ס"מ מפני רצפה, מרכזו יהיה 36-40 ס"מ מציר האורך של האסלה , גובה יהיה זהה לגובה המאחז הקבוע.
4. התקנת מאחז יד מתקפל בגובה 70 ס"מ מפני רצפה באורך 65 ס"מ לפחות. במרחק 38 ס"מ ממרכז מושב מקלחת.
5. יותקן מקלח יד נייד עם צינור גמיש שאורכו לפחות 150 ס"מ. נקודת התלייה של הזרנוק תהיה בגובה 100-120 מפני רצפה. ומיקומה על הקיר יהיה בהישג ידו של אדם היושב על מושה המקלחת המתקפל.
6. התקנת אביזרי היגיינה: פח, מתקן לסבון נוזלי, מתקן לנייר טואלט, מתקן למגבות נייר , וו תליה בגובה 140 ס"מ, מדף 30/15 בגובה הכיור עם פינות מעוגלות. לפי קובץ פריסות מצורף.
7. על קיר האינטרפוץ יותקן מדף להנחת מוצרי רחצה בגובה שאינו עולה על 120 ס"מ מהרצפה, במקום המאפשר לאדם היושב על מושב המקלחת להגיע אליו.
8. 2 מתלים לפחות יותקנו סמוך לאזור הרחצה, מחוץ לאזור הרטוב, בגובה שאינו עולה על 140 ס"מ מפני הרצפה.
9. משטח רחצה למקלחת שמידותיו 120/120 ס"מ לפחות.
10. התקנת מראה מעל הכיור ברוחב 50 ס"מ בגובה קו תחתון 90 ס"מ, קו עליון 190 ס"מ.
11. מדף בגודל 30/15 עם פינות מעוגלות יורכב לצד הכיור, בצד המרוחק מהאסלה בגובה 85 ס"מ מהרצפה.

12. ספסל מתקפל בגודל 40/40 בגובה 45-50 ס"מ בקיר המקלחון, בקיר הניצב לאינטרפוץ. המושב יעמוד בעומס אנכי 130 ק"ג. הספסל יסופק עם הוראות התקנה ותעודת בדיקה לעמידותו בעומס הנדרש. הספסל ימוקם במרחק 45 ס"מ מהקיר הניצב ועד מרכז הספסל . יישמר מרחק של 80 ס"מ לפחות מקיר הניאגרה ועד דופן הספסל וזאת כדי לאפשר מעבר מכיסא הגלגלים למושה המקלחת.
13. ספסל מתקפל בגודל 120/70 , גובה משטח הישיבה שלו 45-50 ס"מ מפני הרצפה. הספסל יעמוד בעומס אנכי 130 ק"ג
14. לחצן לקריאת עזרה כאשר אדם עם מוגבלות נזקק לסיוע בעת שהותו בתא מקלחת.
15. כל האביזרים יורכבו בהתאם למתואר בציורים מטה.

<u>תא משולב מטיפוס 1 – המכיל ספסל</u>

להלן פריסות התא ומיקום האביזרים והמאחזים. לפי ציור 4+5

<u>דלת התא וכל הדלתות בדרך הנגישה לתא יהיו ברוחב 110 ס"מ נטו פתח אור.</u>

<u>טיפוס 1</u>

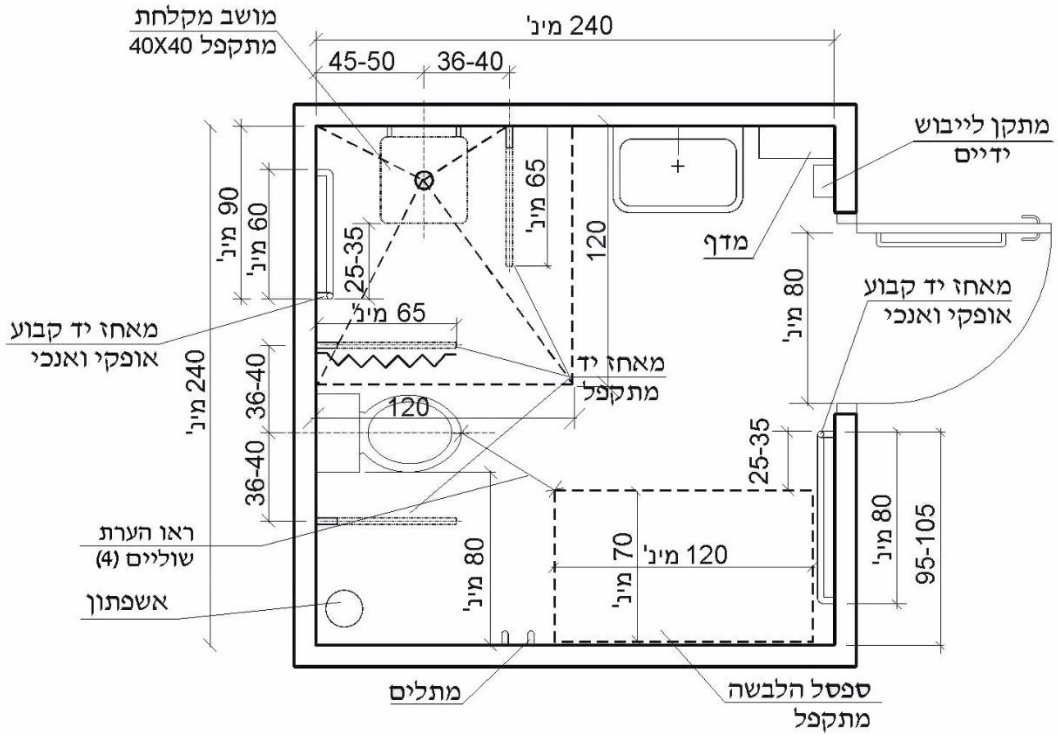

טיפוס 2

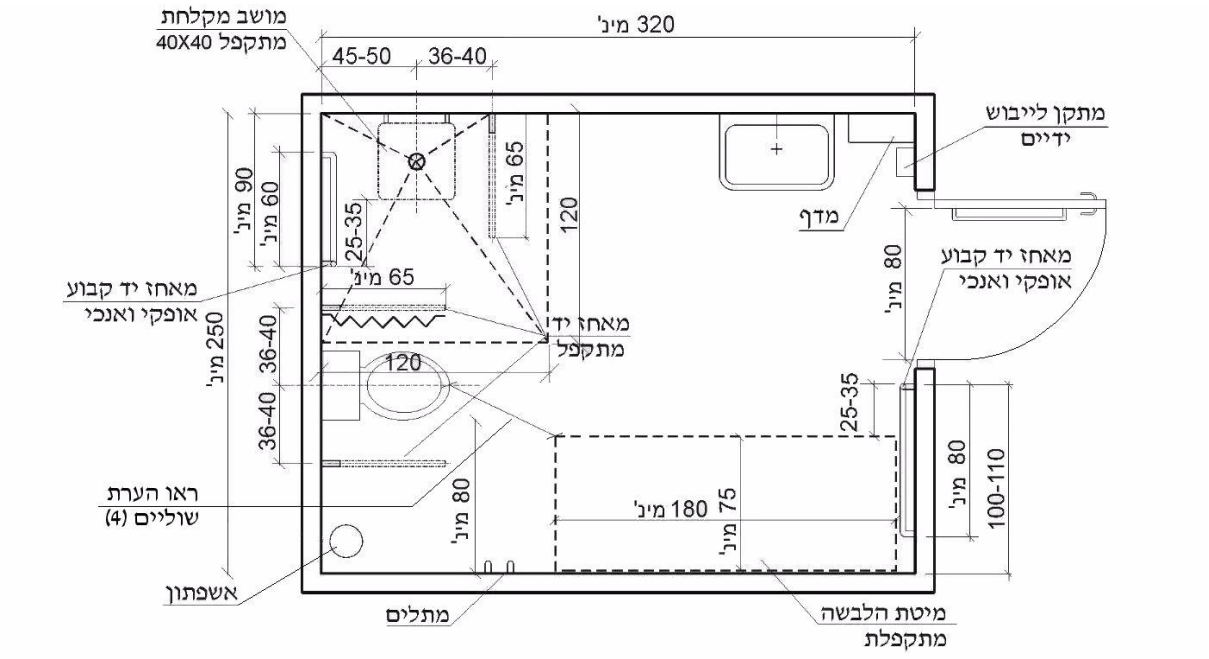

5. סבכות ניקוז בפני הדרך ובכניסות למלתחות

סבכה המשולבת בפני הדרך תמוקם כך שהרכיבים הארוכים בה יהיו בניצב לכיוון ההליכה העיקרי ,ורוחב המרווחים ביניהם לא יהיה גדול מ-13 מ"מ.

6. כיור משולב במשטח מחוץ לבתי השימוש

במקום שמותקנים בו כיורי רחצה מחוץ לבתי השימוש, כיור אחד לפחות יתאים לדרישות אלה:

מתחת לכיור יהיה חלל ברכיים חופשי שרוחבו לא יהיה קטן מ-75 ס"מ( ) וגובהו מפני הרצפה לא יהיה קטן מ-70 ס"מ (ראו ציור 21ב).

קדמת הכיור לא תהיה מרוחקת יותר מ-7 ס"מ מחזית המשטח שהוא מותקן בו (ראו ציור).

ברז המים יתאים לנדרש בסעיף 2.13.7 ו; מרחק אמצעי ההפעלה של הברז מחזית המשטח לא יהיה גדול מ-35 ס"מ.

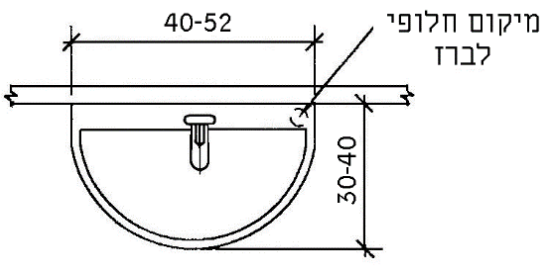

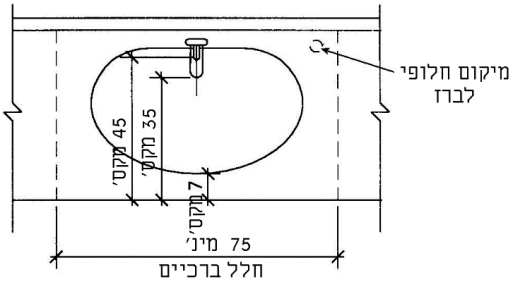

7. <u>מדרגות בתוך הבניין - לפי ת"י 1918 חלק 3.1</u>

רומי המדרגות לא יהיו פתוחים ולא יהיו עם אפי מדרגה חדים.

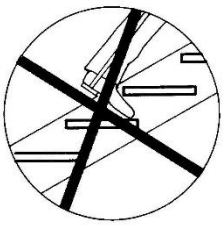

<u>משטחי אזהרה</u> –

במערכת מדרגות שבה מהלכי המדרגות כוללים משטחי ביניים, יהיו סימני אזהרה בראש כל מהלך מדרגות, למעט במשטחי ביניים שיש בהם בתי-אחיזה רציפים לכל אורכם משני צידיהם.

במערכת מדרגות עם משטחי ביניים שבהם בתי-האחיזה משני הצדדים אינם רציפים יותקנו סימני אזהרה לפני מהלך מדרגות יורד (ראו ציורים מטה).

מבנה סימני האזהרה יתאים לנדרש בעניין זה בתקן הישראלי ת"י 1918 חלק 6, והם יהיו בניגוד חזותי 50% לפחות ובניגוד מישושי (גבשושיות).

הערה:

במקומות שבהם נפתחת דלת ויש חפיפה בין אגף הדלת הנפתח לסימן האזהרה, יש להביא בחשבון בעת התכנון את מפלס פני הריצוף כדי למנוע הפרעה לפתיחת הדלת.

סימני האזהרה יותקנו כך, שמרחקם מקצה השלח העליון לא יהיה קטן מרוחב השלח ולא יהיה גדול מרוחב השלח בתוספת 10 ס"מ.

אורך סימני האזהרה יהיה כאורך שלח המדרגה הסמוכה, ורוחבם לא יהיה קטן מ 60 ס"מ (ראו ציור מטה). אפשר שסימני האזהרה יהיו קצרים ב-10 ס"מ לכל היותר מכל צד.

כאשר מתוכננים בתי אחיזה רציפים גם לאורך משטחי ביניים – אין צורך במשטחי אזהרה

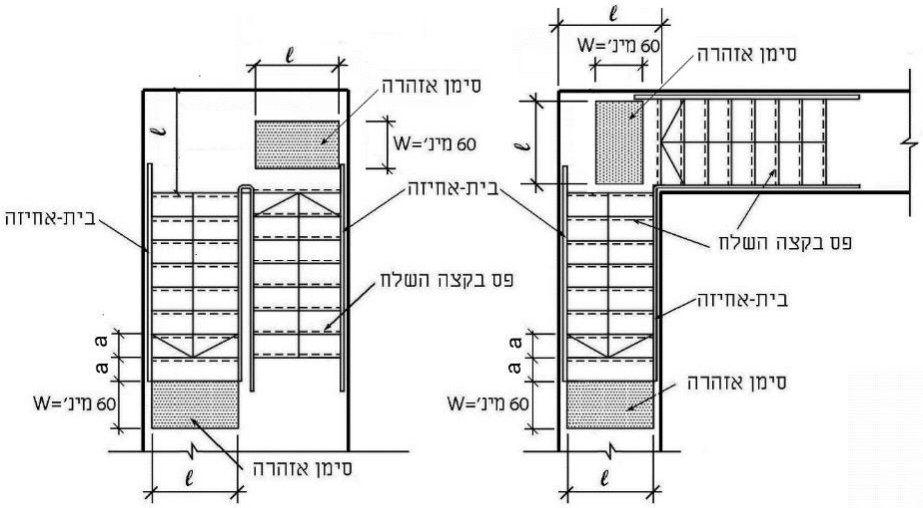

כאשר בתי אחיזה אינם רציפים גם לאורך משטחי ביניים – נדרש שיותקנו משטחי אזהרה

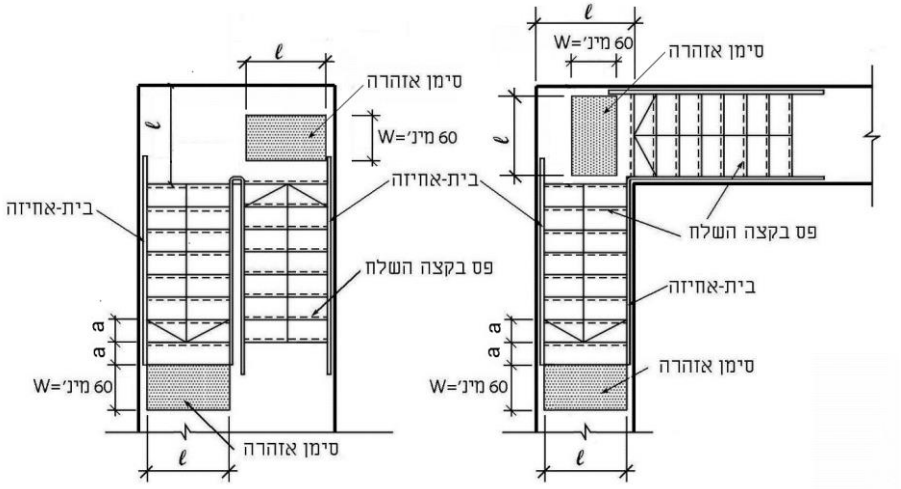

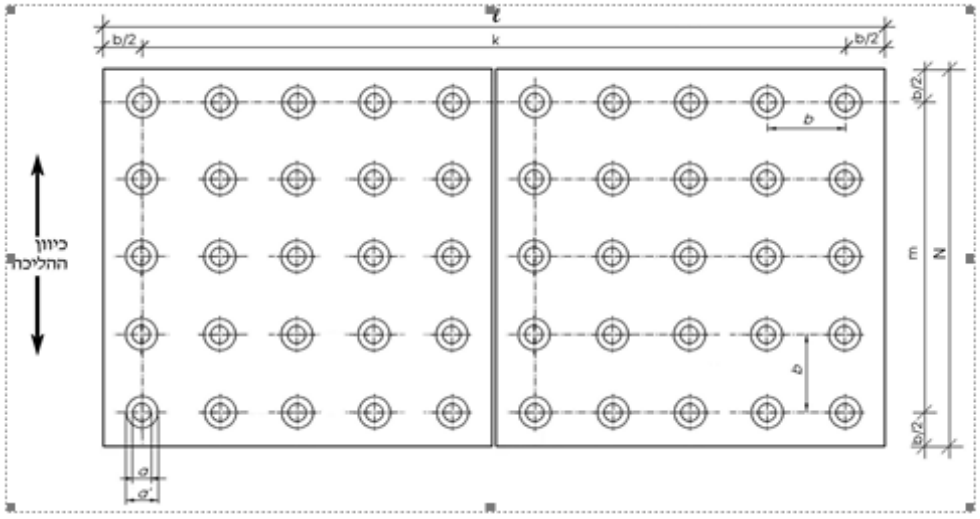

א1 – מבט על

הערה:

ℓ – אורך סימון האזהרה בניצב לכיוון ההליכה

N – רוחב סימון האזהרה בכיוון ההליכה

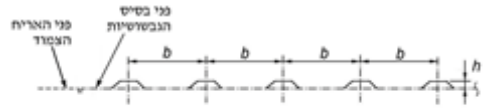

ב1 – חתך אנכי

<u>פסי אזהרה</u> –

בקצה כל שלח יותקן פס אזהרה בגוון מנוגד לגוון השלח (לפחות 60% ניגודיות), שיימצא במרחק שאינו גדול מ- 3 ס"מ מקצה השלח, ושאורכם 80% לפחות מאורך השלח.

<u>בתי אחיזה</u> -

בתי אחיזה יותקנו כך שיאפשרו גריפה רציפה לאורכו משני ציידי המדרגות .

בצד הפנימי של מהלך המדרגות שכיוון העלייה משתנה בהם ימשכו בתי האחיזה באופן רצוף.

בתי אחיזה שאינם רציפים בצד החיצוני ימשכו לפחות 30 ס"מ מעבר לרום המדרגה העליונה וימשיך את שיפועו מעבר לרום המדרגה התחתונה (ראו ציור מטה) , אלא אם אין הדבר אפשרי בגלל הפרעה במעבר.

קצוות בית האחיזה יהיו מכופפים כלפי מטה או הצידה כך שלא יהוו מכשול (ראו ציור 12)

קצות בית האחיזה יהיו ללא פינות חדות.

בתי האחיזה יהיו בניגוד חזותי לסביבתם, כדי שיהיה אפשר להבחין בהם בקלות.

הפן העליון של בית האחיזה יהיה בגובה 90-95 ס"מ .

צורת בית האחיזה תהיה נוחה לגריפה (ראו ציור מטה). מסביב לבית האחיזה יהיה מרווח חופשי לגריפה שהיקפו 4 ס"מ לפחות.

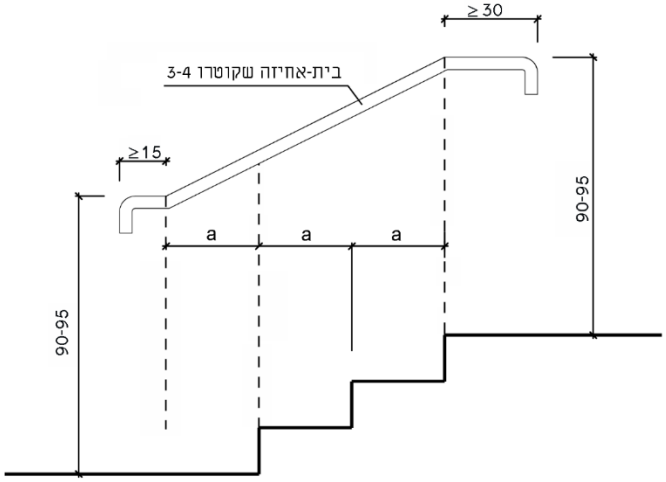

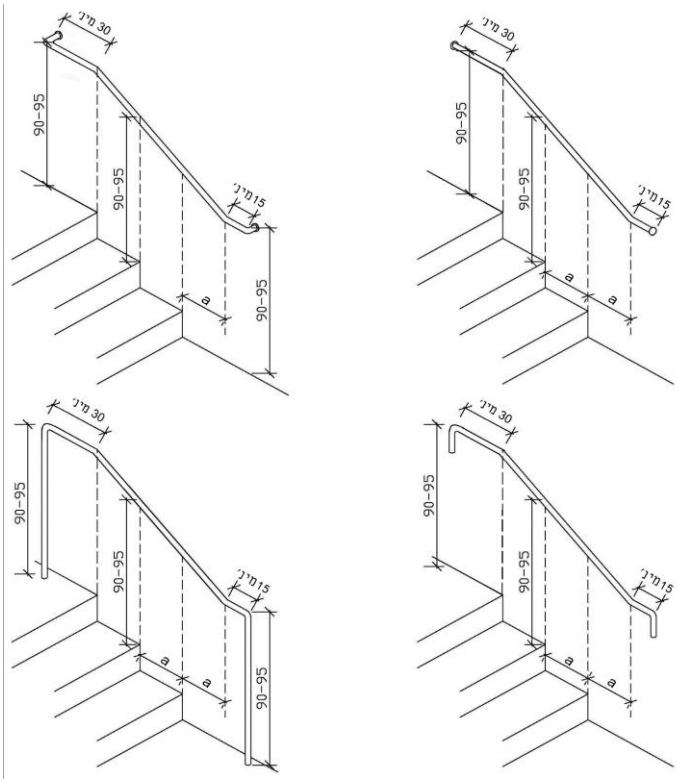

מבנה, גימור והתקנה של בתי- אחיזה

א. צורת בית־ האחיזה תהיה עגולה או אחרת, ובלבד שתהיה נוחה לגריפה; קוטר בית- אחיזה שצורתו עגולה יהיה 3-4 ס"מ.

ב. מבנה בית־ האחיזה ואופן התקנתו יאפשרו גריפה רציפה לאורכו.

ג. מסביב לבית־ האחיזה יהיה מרווח חופשי לגריפה שהיקפו 4 ס"מ לפחות מהפנים החיצוניים של בית- האחיזה.

ד. בתי־ האחיזה יהיו בעלי גוון שונה מגון הרקע סביבם, כדי שיהיה אפשר להבחין בהם בקלות.

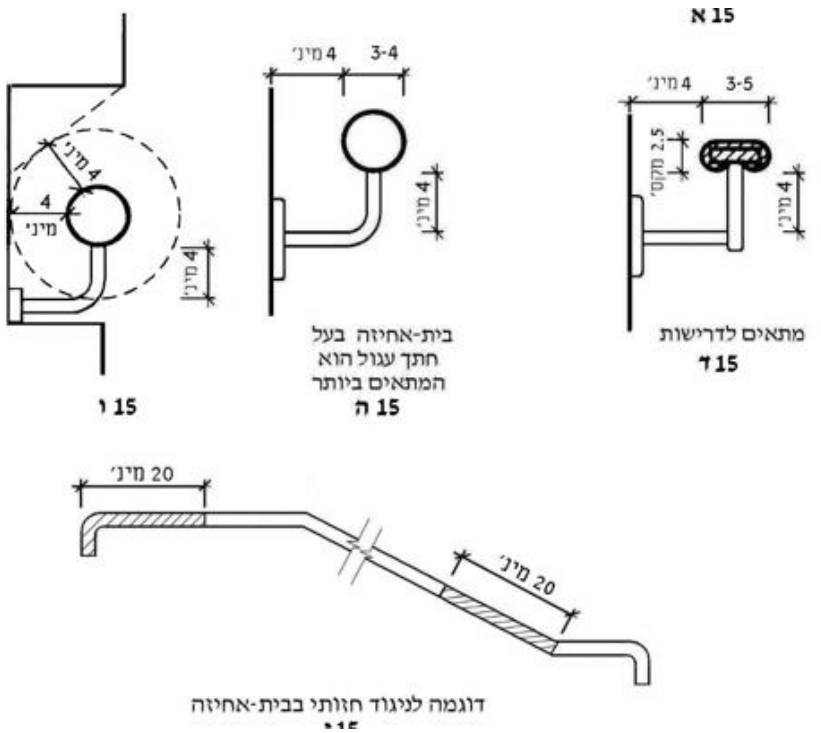

מכשולים בדרך -

במקום שבו הגובה החופשי קטן מ- 220 ס"מ כגון מתחת למהלך מדרגות יותקן מחסום או סגירה מלאה.

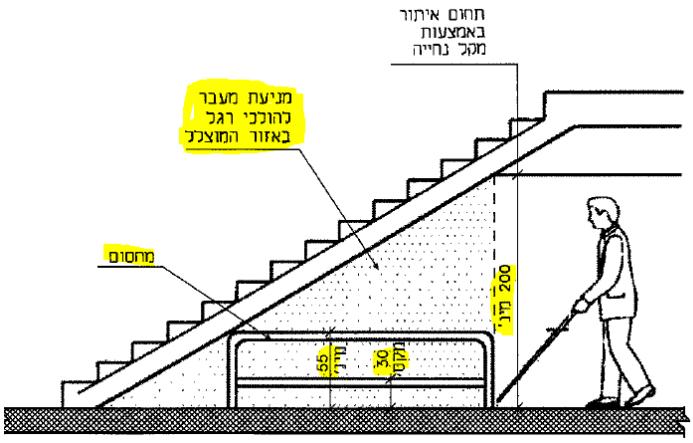

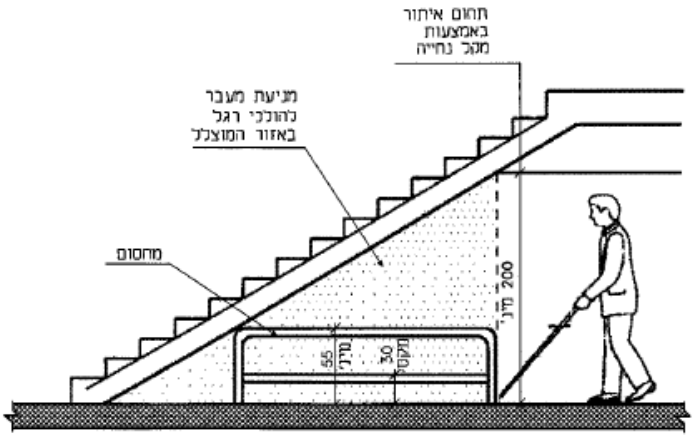

ציור 10א

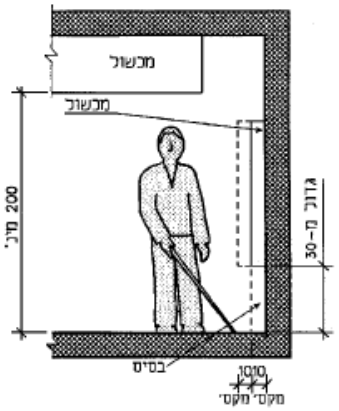

8. <u>דלתות פנים</u> –

בפתחים לאורך דרכים נגישות המובילות לחללים אלה ומהם כגון: כניסה לבניין, שירותים ומקלחות נגישים, קפיטריה)

- ✓ **רוחב נטו (פתח אור) לפחות <u>110 ס"מ</u>_בחללים שיש לאפשר בהם גם פעילות של אנשים המתניידים בכיסאות גלגלים מיוחדים, שמפתח הגלגלים שלהם גדול במיוחד (בפעילות כגון: מחול, אתלטיקה, כדורסל).**
- ✓ ידית בניגוד חזותי. מומלץ ידית מסוג מנוף . ראה ציור 4 למטה
- ✓ זיהוי פתחים – צבע ניגודי בין המשקוף לקיר ובין הידית לדלת.
- ✓ כל הפתחים יהיו ברוחב נטו של 90 ס"מ (למעט דלתות מלתחה /מקלחת / שירותים נגישה והדלתות המובילות למלתחה נגישה). ללא מדרגה וללא סף. ידיות יהיו מסוג מנוף בגובה 85-110 ס"מ מפני הריצוף. יישמר שטח קיר חופשי ברוחב 30 ס"מ לפחות מעבר למזוזת הדלת שבצד המנעול. כאשר המדידה מתבצעת לפי הציור מטה.

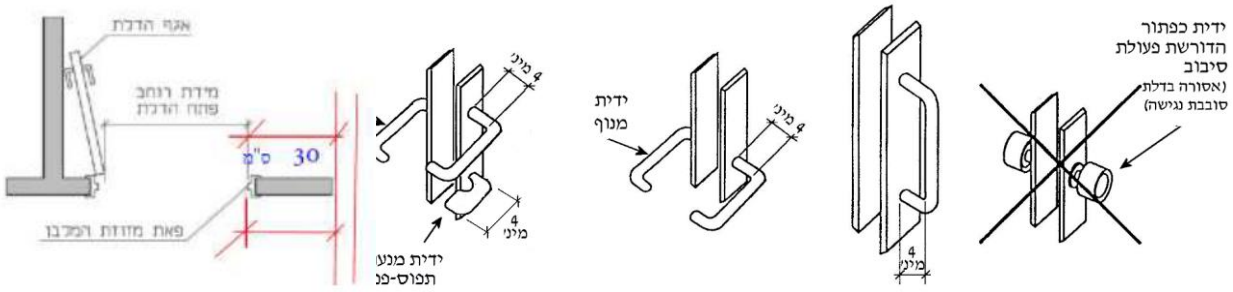

9. <u>משטחי תפקוד לפני ואחרי דלת סובבת</u>

לפני פתח הדלת ואחריו יישמר משטח תפקוד שיאפשר לאדם בכיסא גלגלים תמרון במהלך תנועתו דרך הפתח. מיקום משטחי התפקוד ומידותיהם יתאימו למתואר בציורים מטה:

משטח התפקוד יכלול את כל רוחב הפתח.

בדלת סובבת יימשך משטח התפקוד ממזוזת הדלת שבצד הצירים ועד מעֵבר למזוזה שבצד המנעול.

בדלת סובבת שאינה נפתחת אוטומטית יישמר שטח קיר חופשי ברוחב 30 ס"מ לפחות מעבר

למזוזת הדלת שבצד המנעול .

<u>גודל מינימאלי למשטחי תפקוד לפני ואחרי דלת סובבת</u>

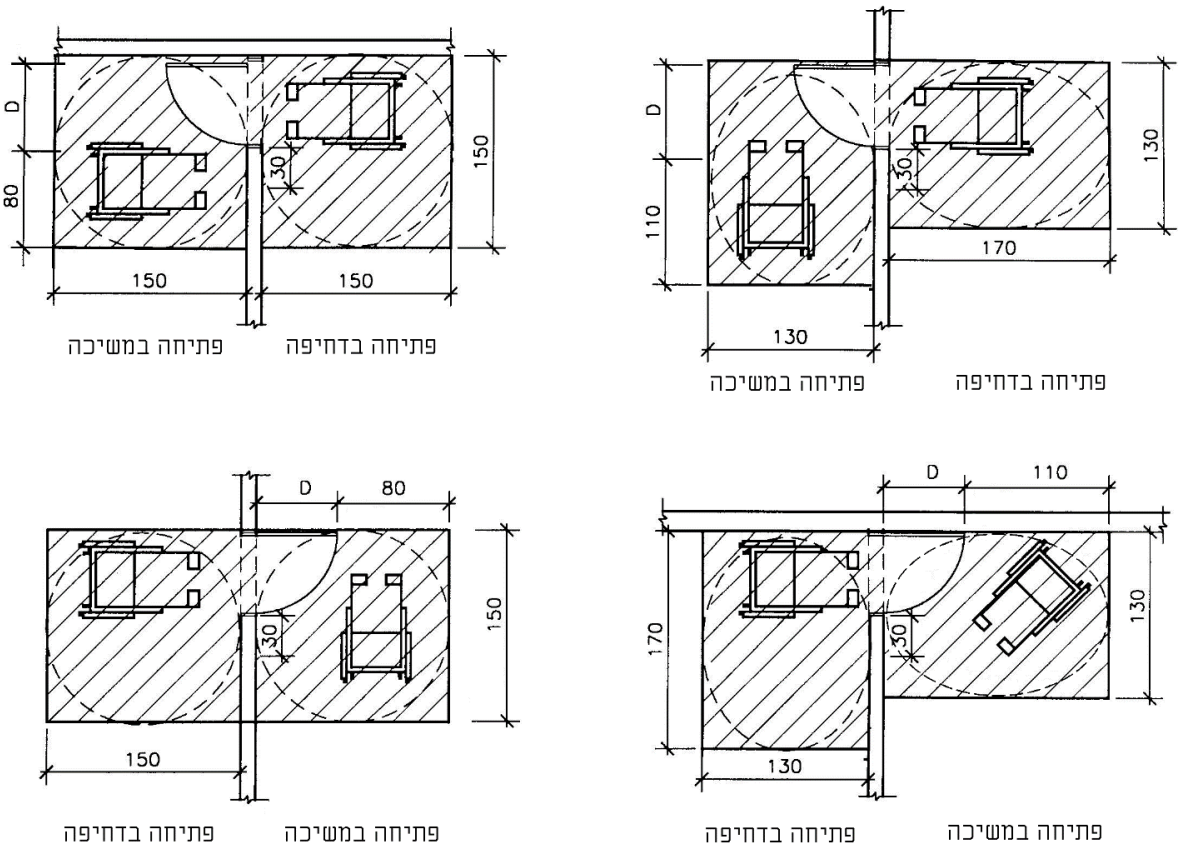

משטחי תפקוד לפני דלת הזזה

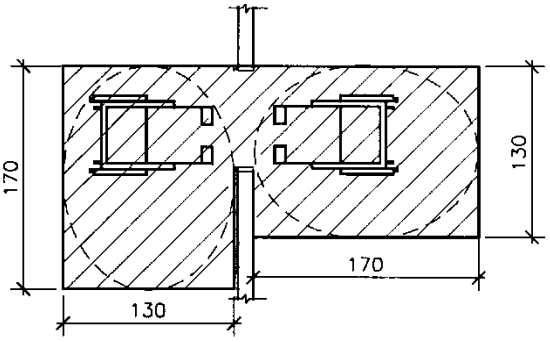

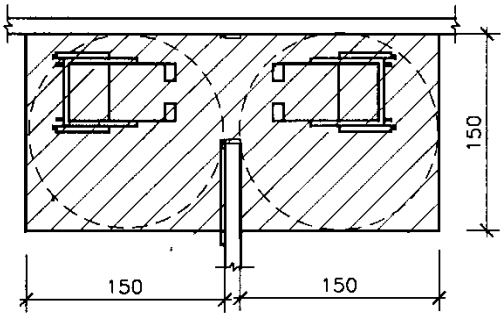

10. <u>נגישות לבמה</u> לפי ת"י 1918 חלק 3.1

דרך נגישה לבמה ולמשטח מוגבה שגובהם עד 45 ס"מ מפני הרצפה

דרך נגישה תוביל אל הבמה או אל המשטח המוגבה ממקומות הישיבה המיוחדים, וכמו כן מאחורי הקלעים ומחדרי השחקנים, אם יש כאלה.

הדרך הנגישה תעמוד בדרישות אלה:

א. שיפוע הדרך הנגישה לא יהיה גדול מ5%-.

ב. רוחב הדרך הנגישה לא יהיה קטן מ100- ס"מ.

ג. אפשר שהדרך תכלול כבש או מעלון המתאימים לדרישות בעניין זה בתקן הישראלי ת"י 1918 חלק 3.1, בשינוי זה: אם גובה המשטח המוגבה אינו גדול מ17- ס"מ מותר ששיפוע הכבש לא יהיה גדול מ12%-, ואם גובה המשטח המוגבה אינו גדול מ30- ס"מ מותר ששיפוע הכבש לא יהיה גדול מ10%-.

ד. בכבש המגשר על הפרש גובה גדול מ20- ס"מ יותקן בית-אחיזה המתאים לדרישות בתקן הישראלי ת"י 1918 חלק 3.1. אם הכבש נמצא בתוך האולם, מותר שבית-האחיזה יהיה רק מצידו האחד של הכבש.

ה. גובה רכיבי ההגנה בשולי הכבש יהיה לפחות 20 ס"מ מעל פניו המוגמרים של הכבש, אם באותו צד של הכבש אין מאחז יד.

ו. אפשר שדרך נגישה אל הבמה או אל המשטח המוגבה תתוכנן כרכיב מתקפל, שיקובע אל המשטח המוגבה או אל הבניין.

מדרגות עלייה לבמה ולמשטח מוגבה

בצידן האחד לפחות של מדרגות המשמשות לעלייה לבמה או למשטח מוגבה יותקן בית-אחיזה.

11. <u>תאורה</u>: לפי ת"י 1918 חלק 4

- ✓ בתאורה בדרך נגישה ובאזור המתנה לקבלת שירות ציבורי בבניין, יתקיימו הוראות ת"י 1918 חלק 4, בסעיף הדן בתאורה, למעט הסעיפים הדנים בתכנון תאורה בתוך בניינים בת"י 8995.
- ✓ בתוך המבנה תהיה תאורה אחידה,רציפה וממקור אור שאינו מסנוור ,יש להתאים את התאורה לגווני הרקע .גופי התאורה יותקנו מחוץ לטווח גובה עין של אדם יושב או עומד על מנת למנוע הארה ישירה לפנים.
- ✓ **<u>לחצנים ושקעים</u>** <u>המשמשים את הציבור יותקנו בגובה 70-130 ס"מ</u> .

תאורת הדרך , מדרגות, שבילים, כניסות, חניות ומכשולים תתאים לנדרש בת"י 1918 ח. 4.
תכנון התאורה בתוך בניינים ייעשה בהתאם לדרישות הרלוונטיות בתקן הישראלי ת"י 8995.
עוצמת ההארה של תאורה מלאכותית מחוץ לכניסה לבניין תהיה לפחות 25% מעוצמת ההארה המלאכותית הנדרשת בחלל הכניסה של הבניין לפי התקן הישראלי ת"י 8995.
יש להבטיח שבתכנון התאורה יובאו בחשבון גורמים אלה:
א. עוצמת הארה מספקת בהתאם לשימוש במקום - יש להקדיש תשומת לב להארת דרכים המשמשות את הציבור כדי לאפשר התמצאות בסביבה וכדי להימנע ממכשולים;
ב. עוצמת הארה אחידה של התאורה הכללית באותו אזור;
ג. מניעת סנוור – יש להימנע מתאורה, בין שהיא טבעית ובין שהיא מלאכותית, הגורמת לסנוור ולשלב אמצעים לפיזור האור וסינונו, לפי הצורך;
ד. מניעת בוהק – יש להימנע מבוהק הנגרם על ידי החזר אור חזק מפני השטח וגורם לתופעות הדומות לאלה הנגרמות כתוצאה מסנוור;
ה. מניעת השתקפות – יש להימנע מפני שטח מבריקים הגורמים להשתקפות של מקורות אור מהסביבה, הנראים כמצויים בתוך פני השטח עצמם ועלולים לגרום לסנוור ולהטעייה;
ו. נאמנות צבעים טובה (good color rendering) – יש לשמור על נאמנות צבעים טובה המאפשרת להבחין בניגודיות בין צבעים שונים וגוניהם;
ז. מראה הצבע (color appearance) המושפע ישירות מטמפרטורת הצבע.

הערה:

יש יתרון לשימוש בתאורה טבעית.
ח. התייחסות לצללים ולהצללה, לפי הצורך, לדוגמה: יש להימנע מתאורה שתגרום להטלת צל על פניו של נותן השירות;
ט. הימנעות ככל האפשר מתאורה מלאכותית מהבהבת, כגון שלטים אלקטרוניים מהבהבים (כבים ונדלקים לסירוגין), העלולה, בעקבות קשיי הסתגלות של העין, לגרום להפרעות שונות כגון: כאבי ראש ופרכוסים;
י. הימנעות מתאורה מרצדת העלולה לגרום הפרעות בדומה להבהוב.

12. **<u>שילוט הכוונה והתמצאות</u>: לפי ת"י 1918 חלק 4**

בבניין ציבורי יימצאו שלטי הכוונה וזיהוי לפי ת"י 1918 חלק 4.
בבניין ציבורי יימצאו שלטי הכוונה במבואות הכניסות המכוונים אל מוקדי העניין השונים וכן למעלית, מודיעין, אזור מחסה, מדרגות ובתי שימוש.

- גובה הסמלים יהיה גדול ככל האפשר, אך בכל מקרה לא יהיה קטן מ100- מ"מ
- סמל בשלט הכוונה, שאינו מלווה בכיתוב, ומותקן בגובה גדול מ250- ס"מ מעל הדרך, יהיה בגובה 140 מ"מ לפחות.

- במקומות שנדרש בהם סמל הנגישות הבין-לאומי, יתאים הסמל, לרבות היחס בין גובהו לרוחבו, למתואר בציור מטה.
- בסמל הנגישות הבין-לאומי בשלט זיהוי כיוון כיסא הגלגלים יהיה ימינה.
- בסמל הנגישות הבין-לאומי בשלט הכוונה כיוון כיסא הגלגלים יהיה באותו הכיוון שאליו מצביע החץ.
- הגוונים המקובלים הם סמל בגוון לבן על גבי רקע כחול.

<u>שילוט זיהוי לבתי שימוש נגישים</u> יהיה בניגוד מישושי וחזותי, השילוט יהיה בגובה 150 ס"מ מפני ריצוף ועד מרכז השלט במרחק 10 ס"מ מהמשקוף בצד מנעול הדלת.

<u>שלט זיהוי מספר הקומה</u> ימצא מול פתח דלת המעלית כאשר גובה המספר בשלט יהיה 20 ס"מ לפחות.

<u>שלטי זיהוי לכניסות לחדרים/אולמות</u>

השלט יורכב מבסיס שצורתו מרובע שווה צלעות שאורך כל צלע 16 ס"מ ל<u>פחות</u> ,בעובי 5 מ"מ לפחות .

גוון השלט יהיה בגוון מנוגד לגוון הרקע עליו הוא מותקן ,

על השלט יהיה כתוב שם החדר בהתאם לפעילות המתבצעת בחדר/ במשרד .

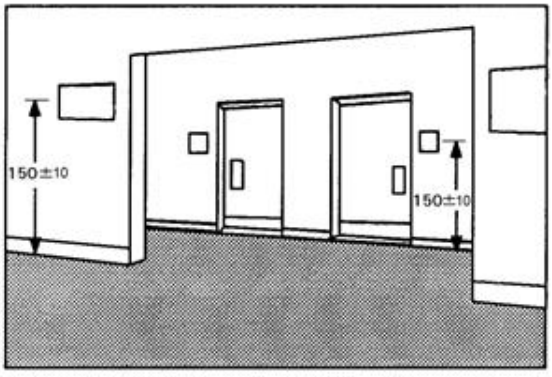

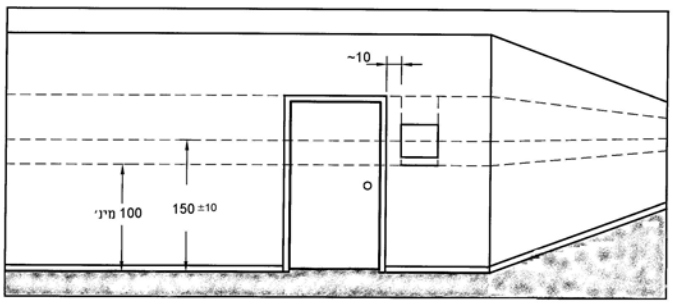

ציור 5 - מיקום שלטים על קירות (המידות בסנטימטרים)

<u>הנחיות ודוגמאות לשלט תא בית שימוש נגיש משותף לנשים וגברים</u>

השלט יורכב מבסיס שצורתו מרובע שווה צלעות שאורך כל צלע 16 ס"מ לפחות ,בעובי 5 מ"מ לפחות .

גוון המרובע יהיה בגוון מנוגד לגוון הרקע עליו הוא מותקן ,כגון הקיר או הדלת.

במרכז המרובע יהיה סמל בדמות גבר ואישה עם סמל הנגישות הבינלאומי מובלט 1 מ"מ לפחות מפני הרקע ,

אפשר להוסיף כיתוב "תא נגיש"

הסמל והכיתוב יהיו בניגוד חזותי לגון המרובע.



<u>הנחיות ודוגמאות לתאי בתי שימוש נשים וגברים</u>

<u>בית שימוש לנשים</u>

השלט יורכב מבסיס שקוטרו 16 ס"מ לפחות בעובי 5 מ"מ לפחות .

גוון העיגול יהיה בגוון מנוגד לגוון הרקע עליו הוא מותקן ,כגון הקיר או הדלת.

במרכז העיגול יהיה סמל בדמות אישה מובלט 1 מ"מ לפחות מפני הרקע וכיתוב המילה "נשים".

הסמל והכיתוב יהיו בניגוד חזותי לגון העיגול.

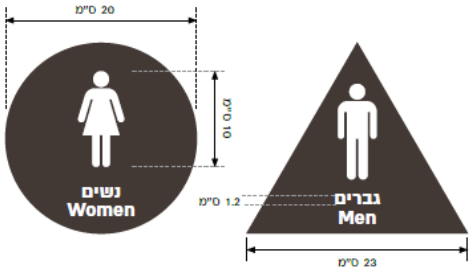

<u>בית שימוש לגברים.</u>

השלט יורכב מבסיס שצורתו משולש שווה צלעות שאורך כל צלע 16 ס"מ לפחות ,בעובי 5 מ"מ לפחות .

גוון המשולש יהיה בגוון מנוגד לגוון הרקע עליו הוא מותקן ,כגון הקיר או הדלת.

במרכז המשולש יהיה סמל בדמות גבר מובלט 1 מ"מ לפחות מפני הרקע וכיתוב המילה "גברים".

הסמל והכיתוב יהיו בניגוד חזותי לגון המשולש.

<u>דוגמאות לשילוט הכוונה</u>:



<u>דוגמאות לשילוט התמצאות : - שילוט בתי שימוש יהיו גם בניגוד מישושי בנוסף לניגוד חזותי.</u>

			
הכוונה	שירותי נכים יוניסקס	סימול שירותי גברים	סימול שירותי נשים
			
	סימול שירותי יוניסקס	לולאת השראה בדלפק	

בברכה,

אושרת אוחנה

מורשת נגישות מתו"ס ושרות

לבטח הנדסה ובטיחות בע"מ.